P-WSV .....

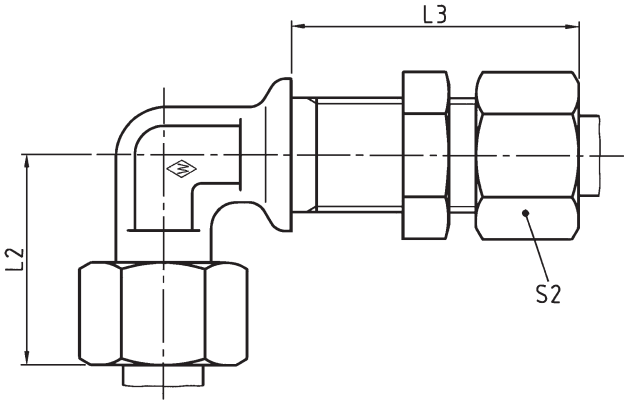

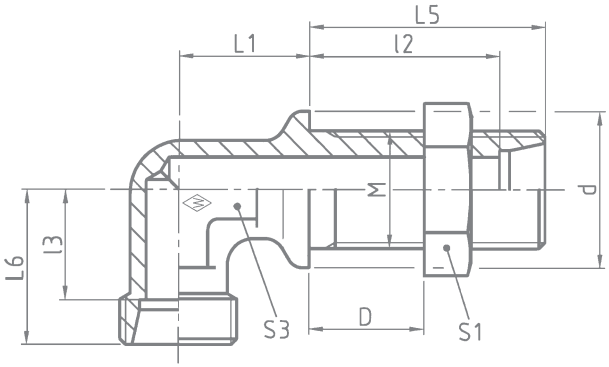

Series Reihe Série	bar PN (psi)	Tube OD Rohr-AD Tube Ø ext.	M	D min.	D max.	**Type** **Typ** **Désignation**	**Reference** **Best.-Nr.** **Réf.**	kg per 100 pcs. kg per 100 St. kg par 100 p.	L_1	L_2	L_3	L_5	L_6	l_2	l_3	d	S_1*	S_2	S_3
L	500 (7252)	6	M 12 x 1,5	4	16	**P-WSV 6 L m. 6kt M**	**WAL373471**	7,5	14	27	42	34	19	27	12	17	17	14	12
		8	M 14 x 1,5	4	16	**P-WSV 8 L m. 6kt M**	**WAL373472**	9,9	17	29	42	34	21	27	14	19	19	17	12
		10	M 16 x 1,5	4	16	**P-WSV 10 L m. 6kt M**	**WAL373473**	12,0	18	30	43	35	22	28	15	22	22	19	14
	400 (5801)	12	M 18 x 1,5	4	16	**P-WSV 12 L m. 6kt M**	**WAL373474**	15,0	20	32	44	36	24	29	17	24	24	22	17
		15	M 22 x 1,5	4	16	**P-WSV 15 L m. 6kt M**	**WAL373475**	25,0	23	36	46	38	28	31	21	27	30	27	19
		18	M 26 x 1,5	4	16	**P-WSV 18 L m. 6kt M**	**WAL373476**	35,5	24	40	49	40	31	32,5	23,5	32	36	32	24
	250 (3626)	22	M 30 x 2	5	16	**P-WSV 22 L m. 6kt M**	**WAL373477**	46,5	30	44	51	42	35	34,5	27,5	36	41	36	27
		28	M 36 x 2	5	16	**P-WSV 28 L m. 6kt M**	**WAL373478**	64,0	34	47	52	43	38	35,5	30,5	42	46	41	36
		35	M 45 x 2	5	16	**P-WSV 35 L m. 6kt M**	**WAL373479**	99,4	39	56	58	47	45	36,5	34,5	50	55	50	41
		42	M 52 x 2	5	16	**P-WSV 42 L m. 6kt M**	**WAL373480**	149,0	43	63	59	47	51	36	40	60	65	60	50
S	800 (11603)	6	M 14 x 1,5	4	16	**P-WSV 6 S m. 6kt M**	**WAL373481**	10,5	17	31	44	36	23	29	16	19	19	17	12
		8	M 16 x 1,5	4	16	**P-WSV 8 S m. 6kt M**	**WAL373482**	14,0	18	32	44	36	24	29	17	22	22	19	14
		10	M 18 x 1,5	4	16	**P-WSV 10 S m. 6kt M**	**WAL373483**	19,0	20	34	46	37	25	29,5	17,5	24	24	22	17
	630 (9137)	12	M 20 x 1,5	4	16	**P-WSV 12 S m. 6kt M**	**WAL373484**	22,5	21	38	47	38	29	30,5	21,5	27	27	24	17
		14	M 22 x 1,5	4	16	**P-WSV 14 S m. 6kt M**	**WAL373485**	30,0	23	40	50	40	30	32	22	27	30	27	19
		16	M 24 x 1,5	4	16	**P-WSV 16 S m. 6kt M**	**WAL373486**	36,5	24	43	50	40	33	31,5	24,5	30	32	30	24
	400 (5801)	20	M 30 x 2	5	16	**P-WSV 20 S m. 6kt M**	**WAL373487**	58,0	30	48	55	44	37	33,5	26,5	36	41	36	27
		25	M 36 x 2	5	16	**P-WSV 25 S m. 6kt M**	**WAL373488**	100,0	34	54	59	47	42	35	30	42	46	46	36
		30	M 42 x 2	5	16	**P-WSV 30 S m. 6kt M**	**WAL373489**	130,0	39	62	64	51	49	37,5	35,5	50	50	50	41
		38	M 52 x 2	5	16	**P-WSV 38 S m. 6kt M**	**WAL373490**	197,0	43	72	68	53	57	37	41	60	65	60	50

L_2 and L_3 = approximate lengths with nuts tightened
L_2 und L_3 = Ungefährmaße bei angezogenen Überwurfmuttern
L_2 et L_3 = longueurs approximatives, les écrous étant bloqués